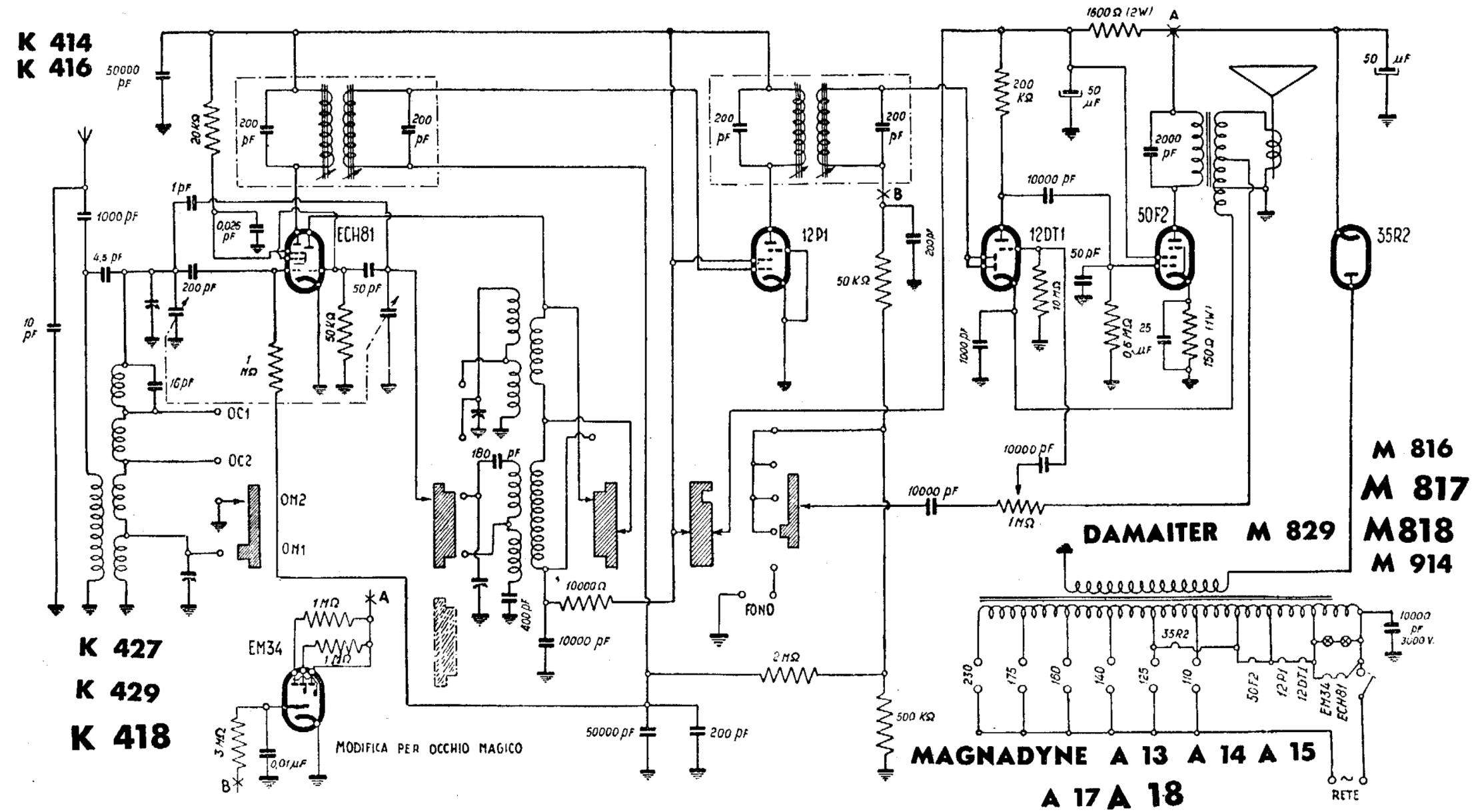

MAGNADYNE RADIO - Modd. MAGNADYNE A 13, A 15, A 18; KENNEDY K 418, K 427, K 429; DAMAITER M 818 ed M 829. Gamma onde medie suddivisa e due gamme onde corte. Media frequenza 471 kc/s. I modelli Magnadyne A 18, Kennedy K 18 e Damaiter M 18 differiscono dagli altri modelli menzionati per avere l'occhio magico. I modd. Damaiter M 816, M 817, M 914; Kennedy K 414, K 416; Magnadyne A 14, A 16 e A 17 hanno le seguenti valvole: UCH42, 12BA6, 12AT6 e 50B5.